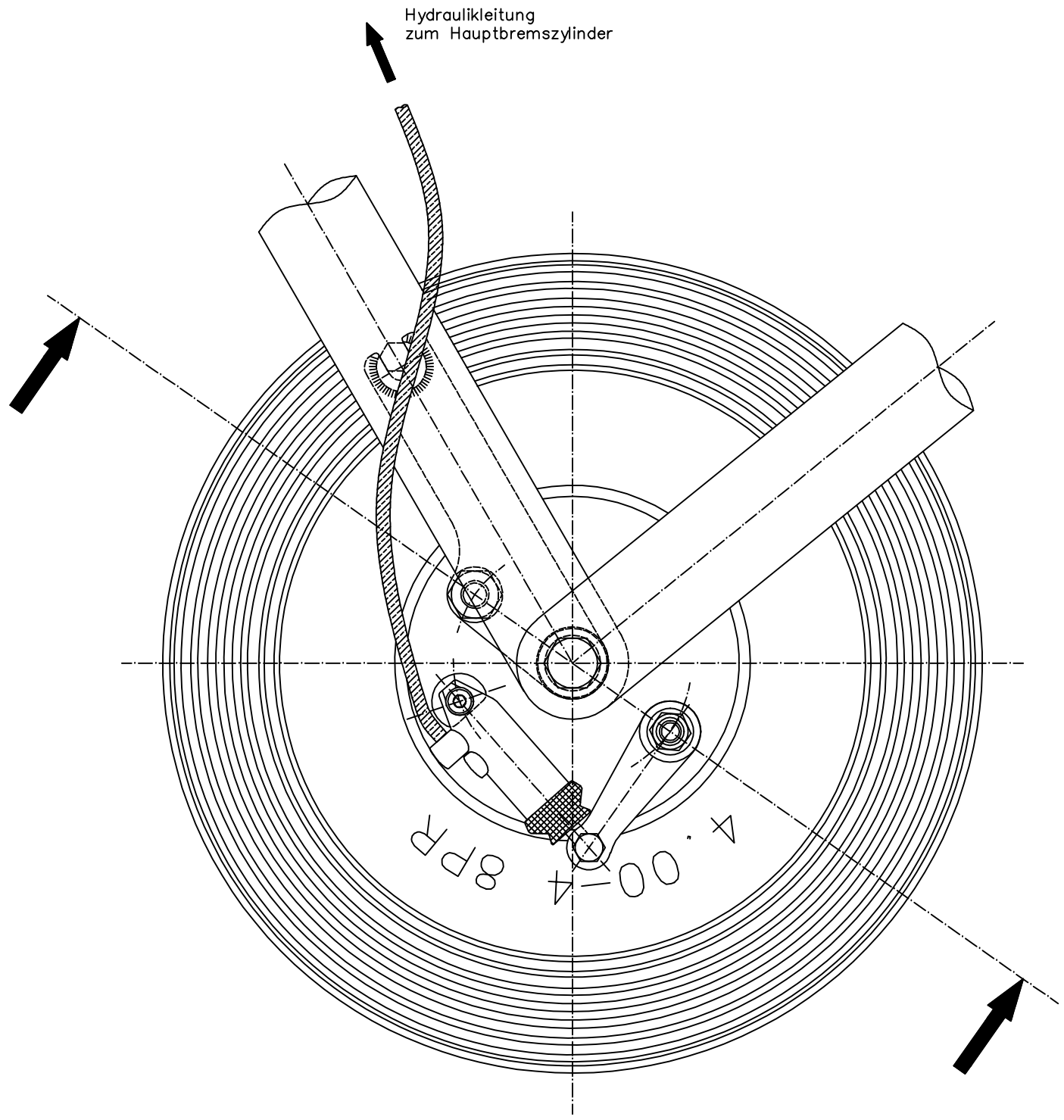

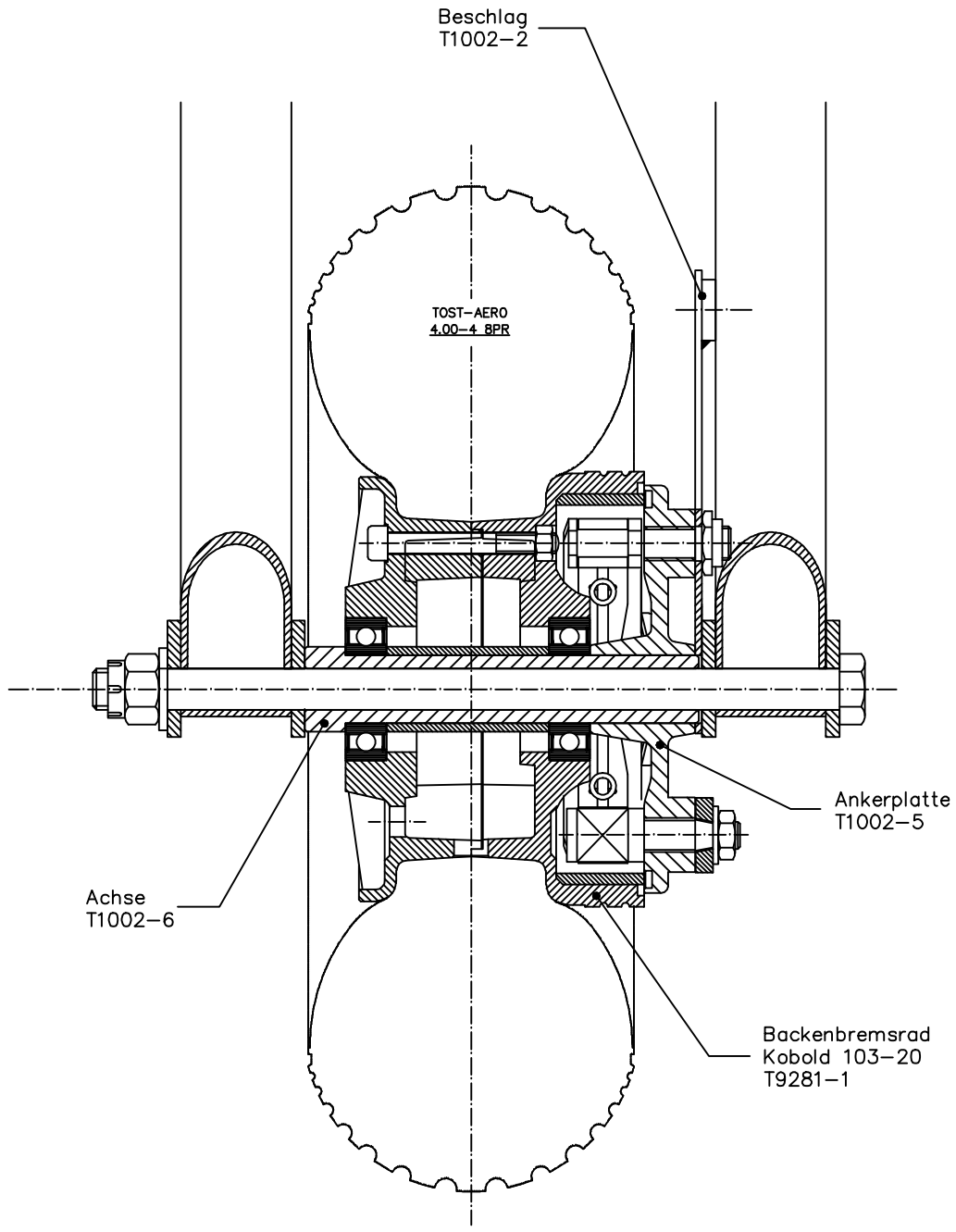

Flugrichtung

DV-erstellte Unterlage
Änderungen dürfen nur über CAD erfolgen

Copying of this document and giving it to others and the use or communication of the contents thereof are forbidden without express authority. Offenders are liable to the payment of damages. All rights are reserved in the event of the grant of a patent or the registration of an utility model or design.

Tost Flugzeuggerätebau	Allgemeine Maße DIN2768-m	Maßstab 1 : 1	Gewicht
		Werkstoff	
	Datum	Name	Cirrus BB-Umbau
Bearb.	19.12.2009	Maschkowitz	Übersicht
Gepr.	14.04.2010	M. Dürrlein	
Norm			
Tost GmbH München Flugzeuggerätebau		Art.Nr.	Blatt / Bl.
		A1	Z.Nr. T 1002-OK

Zust.	Änderung	Datum	Name